3010

500308

Bartscher GmbH
Franz-Kleine-Str. 28
D-33154 Salzkotten
Germany

Tel.: +49 5258 971-0
Fax.: +49 5258 971-120
Service-Hotline: +49 5258 971-197
www.bartscher.com

Version: **1.0**
Erstelldatum: 2025-01-20

Original-Bedienungsanleitung

Sicherheitshinweise

Das Gerät ist nach den derzeit gültigen Regeln der Technik gebaut. Es können jedoch von diesem Gerät Gefahren ausgehen, wenn es unsachgemäß oder nicht bestimmungsgemäß verwendet wird. Alle Personen, die das Gerät benutzen, müssen sich an die Anweisungen der Bedienungsanleitung halten und die Sicherheitshinweise beachten.

- Seien Sie besonders vorsichtig bei der Handhabung des Gerätes, die Klingen der Matrizen sind sehr scharf, es besteht **Schnittverletzungsgefahr**!
- Halten Sie Hände und Finger von den Schneidevorrichtungen fern!
- Nehmen Sie das Gerät erst nach vollständigem und korrektem Zusammenbau in Betrieb. Lesen Sie hierzu die Anweisungen im Abschnitt **„Zusammenbau“**.
- Prüfen Sie regelmäßig die beweglichen Geräteteile. Stellen Sie sicher, dass diese einwandfrei funktionieren und nicht verklemmen und somit die Funktion des Gerätes beeinträchtigen. Lassen Sie beschädigte Teile reparieren oder austauschen, bevor Sie das Gerät weiterverwenden.
- Vergewissern Sie sich, dass die C-Klammern sicher an den langen und kurzen Stiften befestigt sind und die Matrize sicher am Gestell des Gerätes befestigt ist, bevor Sie Pommes frites schneiden.

Bedienpersonal

- Dieses Gerät darf nicht durch Personen (einschließlich Kinder) mit eingeschränkten physischen, sensorischen oder geistigen Fähigkeiten oder mangels Erfahrung und/oder mangels Wissens bedient werden.
- Kinder sollten beaufsichtigt werden, um sicherzustellen, dass sie nicht mit dem Gerät spielen oder das Gerät in Betrieb nehmen.

Bestimmungsgemäße Verwendung

Das Gerät ist ausschließlich zu der in der Betriebsanleitung erläuterten Verwendung mit den gelieferten und zugelassenen Komponenten bestimmt.

Jeder darüberhinausgehende Gebrauch gilt als nicht bestimmungsgemäß. Für hieraus resultierende Schäden haftet der Hersteller nicht. Das Risiko hierfür trägt allein der Benutzer/Betreiber.

Folgende Verwendungen sind bestimmungsgemäß:

– Schneiden von Pommes und Kartoffelspalten.

Technische Daten

Bezeichnung:	**Pommesschneider 3010**
Artikel-Nummer:	**500308**
Material:	Edelstahl
Material Matrizen/Stempel:	Edelstahl, Kunststoff
Anzahl Matrizen/Stempel:	4
Maße (B x T x H) in mm:	425 x 155 x 335
Gewicht in kg:	2,6

Technische Änderungen vorbehalten!

Ausführung / Eigenschaften

- Ausgelegt für:
  - Tischmontage
  - Wandmontage
- Matrizen/Stempel:
  - Pommes frites 6 mm
  - Pommes frites 9 mm
  - Pommes frites 13 mm
  - Kartoffelspalten

Funktion des Gerätes

Mit dem Pommesschneider können mühelos Kartoffelspalten und Pommes in 3 verschiedenen Stärken selbst produziert werden.

Baugruppenübersicht

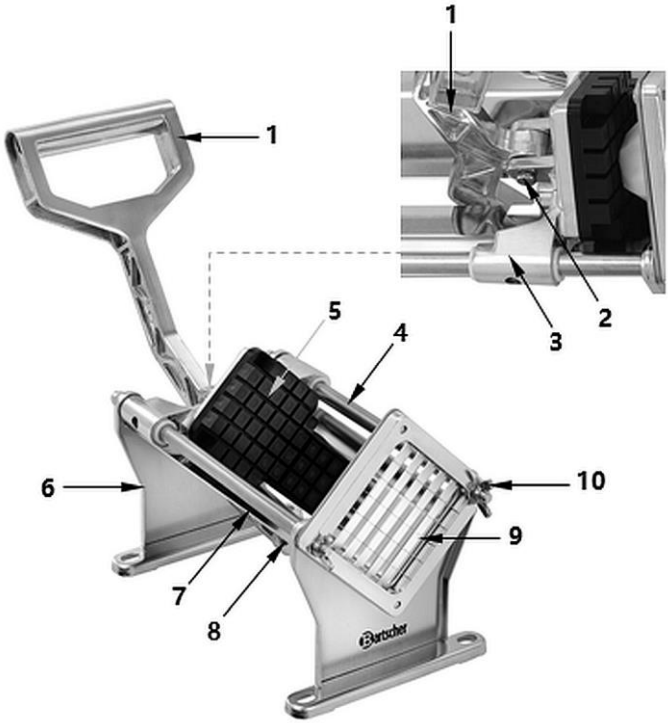

Abb. 1

1. Bedienhebel
2. Stift (lang) mit C-Klammer
3. Vorschubrahmen (Führungsrahmen)
4. Gleitschiene
5. Stempel
6. Gestell
7. Verbindungsplatte
8. Stift (kurz) mit C-Klammer
9. Matrize
10. Flügelmutter (2x)

Zubehör (im Lieferumfang enthalten)

Matrize/Stempel
Pommes frites 6 mm

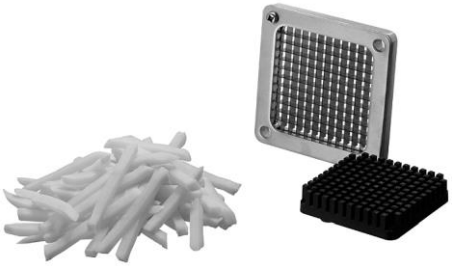

Abb. 2

Matrize/Stempel
Pommes frites 9 mm

Abb. 3

Matrize/Stempel
Pommes frites 13 mm

Abb. 4

Matrize/Stempel
Kartoffelspalten

Abb. 5

Zusammenbau

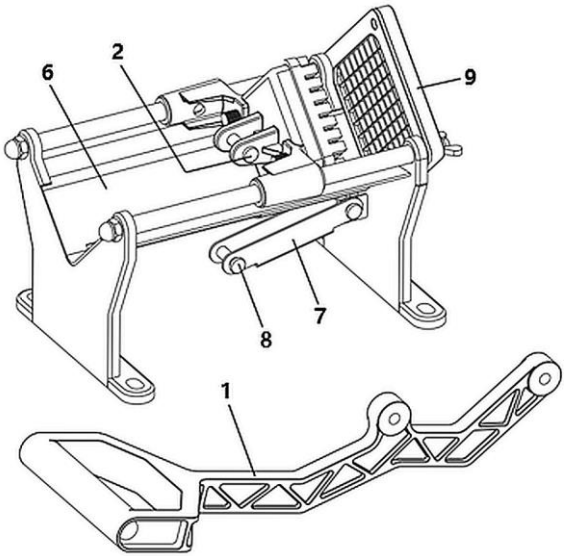

Abb. 6

1. Entfernen Sie die C-Klammer vom langen Stift (2) auf der Rückseite des Pusher-Blocks. Entfernen Sie die C-Klammer vom kurzen Stift (8), der sich am losen Ende der Verbindungsplatte (7) befindet.
2. Richten Sie das mittlere Montageloch des Griffs (1) mit den Löchern für die Montagehalterung auf der Rückseite des Pusher-Blocks aus, setzen Sie den langen Stift ein und sichern Sie ihn mit der C-Klammer. Verwenden Sie eine

Spitzzange, um die C-Klammer auf den Stift zu setzen und drücken Sie ihn, bis er einrastet, um den Stift in Position zu halten.

3. Richten Sie das untere Loch des Griffs mit den Löchern der Verbindungsplatte (7) aus, die bereits an der Unterseite des Gestells befestigt ist. Setzen Sie den kurzen Stift (8) ein und sichern Sie ihn mit der C-Klammer. Verwenden Sie eine Spitzzange, um die C-Klammer auf den Stift zu setzen, und drücken Sie dann, bis sie einrastet, um den Stift zu fixieren.

Tischbefestigung

Der Pommesschneider kann auf dem Tisch mit Hilfe von geeigneten Gummifüßen (**nicht im Lieferumfang enthalten**!) aufgestellt und befestigt werden.

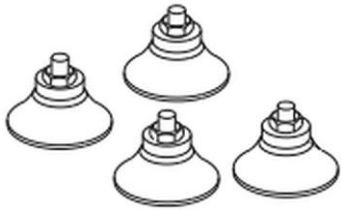

Abb. 7

1. Befestigen Sie die Gummifüße (Beispiel-Abbildung) an den Löchern des Gestells mit entsprechenden Muttern.
2. Stellen Sie anschließend den Pommesschneider am gewünschten Platz auf und drücken Sie ihn nach unten, damit die Gummifüße sich auf der Tischplatte festsaugen können.

Wandmontage

Eine andere Möglichkeit, den Pommesschneider zur Benutzung sicher zu befestigen, ist eine Wandmontage.

1. Prüfen Sie vor der Wandmontage des Pommesschneiders die Eigenschaften der Wand, an der Sie diesen befestigen möchten.

   ACHTUNG!

   Montieren Sie den Pommesschneider nicht an Trockenbauwänden oder Verkleidungen.

   Die Montage auf einem festen Wanduntergrund wie Beton oder Stein stellt sicher, dass sich Ihr Pommesschneider während des Betriebs nicht lösen kann.

   HINWEIS!

   Das Befestigungsmaterial ist nicht im Lieferumfang enthalten.

Abb. 8

2. Verwenden Sie für die Wandmontage 4 Ankerbolzen M8x60 mit Dehnhülse (Abb. links).

3. Halten Sie den Pommesschneider an die Wand und zeichnen Sie anhand der Löcher im Gestell an der gewünschten Stelle die Bohrpunkte vor.
4. Bohren Sie an den markierten Bohrpunkten 4 Löcher in die Wand.
5. Platzieren Sie die 4 Ankerbolzen mit Dehnhülsen in den gebohrten Löchern.
6. Schlagen Sie anschließend die Ankerbolzen mit Dehnhülsen nur so tief in die Wand ein, dass der Pommesschneider mit dem Gestell an ihnen befestigt werden kann.
7. Hängen Sie den Pommesschneider an den Ankerbolzen auf. Legen Sie die Unterlegscheiben von beiden Seiten der Löcher im Gestell.
8. Befestigen Sie anschließend die Muttern auf den Ankerbolzen.

DE

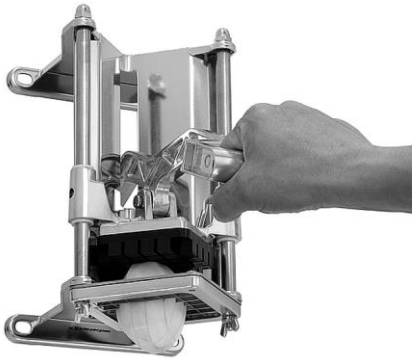

Abb. 9

9. Stellen Sie unbedingt einen geeigneten großen Behälter direkt unter den Pommesschneider, um geschnittene Pommes frites oder andere Produkte aufzufangen.
10. Ziehen Sie den Griff einfach herunter und schneiden Sie die Pommes frites.

Bedienung

WARNUNG!

Schnittverletzungsgefahr durch scharfe Klingen der Matrize!

Achten Sie darauf, dass Hände und Finger nicht in den Bereich der Matrize gelangen.

1. Reinigen Sie das Gerät, insbesondere die Teile, die mit Lebensmitteln in Berührung kommen, sogfältig vor jedem Gebrauch. Beachten Sie die Anweisungen im Abschnitt **„Reinigung“**.
2. Waschen und trocknen Sie die Kartoffeln.

   Sie können die Kartoffeln schälen oder die Schale dranlassen.

   Sie können auch jedes andere harte Gemüse verwenden, welches Sie zu Pommes frites verarbeiten wollen.

   Das Gerät ist für Gemüse mit einem Durchmesser von bis zu 11 cm und einer Länge von 15 cm ausgelegt.

   Bei übergroßen Kartoffeln bzw. Gemüse empfehlen wir, diese in kleinere Stücke zu schneiden, damit sie vollständig geschnitten werden können.

3. Stellen Sie einen geeigneten Behälter (z. B. Schüssel, Eimer) unter die Matrize, um die geschnittenen Pommes frites aufzufangen.
4. Legen Sie die vorbereitete Kartoffel (oder anderes Gemüse) mit der Schnittfläche nach unten auf die Matrize.
5. Ziehen Sie den Griff mit beiden Händen schnell und gleichmäßig in Richtung Matrize bzw. nach unten, um die Kartoffel zu schneiden.
6. Wiederholen Sie den Vorgang, bis die gewünschte Menge Kartoffeln geschnitten ist.

Stempel/Matrize austauschen

Werkseitig sind die 9 mm Matrize und Stempel am Gestell des Gerätes vormontiert worden. Diese können nach Bedarf jederzeit durch 6 mm bzw. 13 mm Stempel/Matrize oder Stempel/Matrize für Kartoffelspalten ausgetauscht werden.

Nehmen Sie den Austausch wie folgend beschrieben vor.

1. **Matrize:**
   - entfernen Sie die 2 Flügelmuttern der Matrize,
   - nehmen Sie die Matrize vorsichtig ab,
   - setzen Sie die gewünschte Matrize ein,
   - befestigen Sie die eingesetzte Matrize mit den abgenommenen Flügelmuttern.

   HINWEIS!

   Die Zwei-Loch-Ausführung der Matrize ermöglicht ihre korrekte Platzierung am Gestell des Gerätes.

2. **Stempel (schwarz):**
   - entfernen Sie die beiden Rändelschrauben auf der Rückseite der Verbindungsplatte mit der Hand oder einem Schraubendreher,
   - nehmen Sie den Stempel ab,
   - setzen Sie den Stempel ein, welcher mit der Größe der eingesetzten Matrize übereinstimmt,
   - schrauben Sie den eingesetzten Stempel mithilfe der abgenommenen Rändelschrauben an der Verbindungsplatte wieder fest.

Reinigung

WARNUNG!

Schnittverletzungsgefahr durch die scharfen Klingen der Matrizen!

Seien Sie besonders vorsichtig bei beim Austausch der Matrizen.

Tragen Sie schnittfeste Sicherheitshandschuhe.

ACHTUNG!

Scheuermittel, lösemittelhaltige, ätzende oder alkalische Reiniger können die Oberfläche der Teile beschädigen, Lochfraß verursachen oder zum Abstumpfen der Klingen der Matrizen führen.

Verwenden Sie nur milde Reinigungsmittel.

1. Reinigen Sie den Pommesschneider gründlich nach jedem Gebrauch.
2. Nehmen Sie die Matrize/Stempel vor der Reinigung nach Anweisungen im Abschnitt **„Stempel/Matrize austauschen“** vom Gestell ab.
3. Nehmen Sie den Griff vom Gestell ab. Führen Sie die Anweisungen des Abschnitts **„Zusammenbau“** in umgekehrten Reihenfolge aus.
4. Reinigen Sie die abgenommenen Teile in warmem Wasser mit mildem Reinigungsmittel mit Hilfe einer Spülbürste aus Kunststoff.
5. Spülen Sie die Teile mit klarem Wasser gründlich nach.
6. Wischen Sie das Gestell des Gerätes mit einem wichen, feuchten Tuch ab.
7. Trocknen Sie die gereinigten Flächen und Teile vor dem Wiederzusammenbau mit einem weichen, fuselfreiem Tuch vollständig ab oder lassen Sie diese an der Luft trocknen.
8. Beschichten Sie vor der Lagerung alle Metallteile mit einem lebensmittelechten Silikonspray oder Silikonfett.